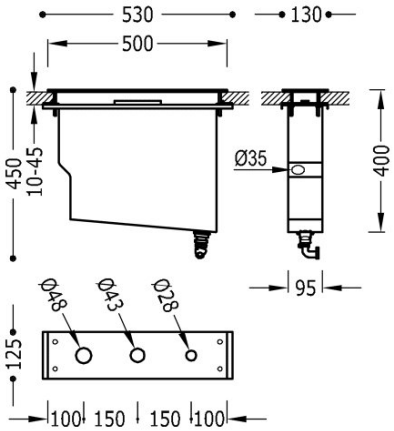

162245

Depósito para grifería de borde de bañera

Fácil montaje superior. Sin registros. Para ref.: 06116101, 162161, 26115001, 26215001.

Acabado Cromo.

Tres Comercial, S.A. | C/Penedès, 16-26 | Zona Industrial, Sector A | 08759 Vallirana (Barcelona)
T (+34) 936834004 | F (+34) 936835061 | infotres@tresgriferia.com
www.tresgriferia.com